COSMOLight®

NEW YORK W02503CH

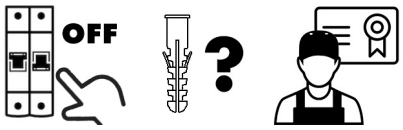

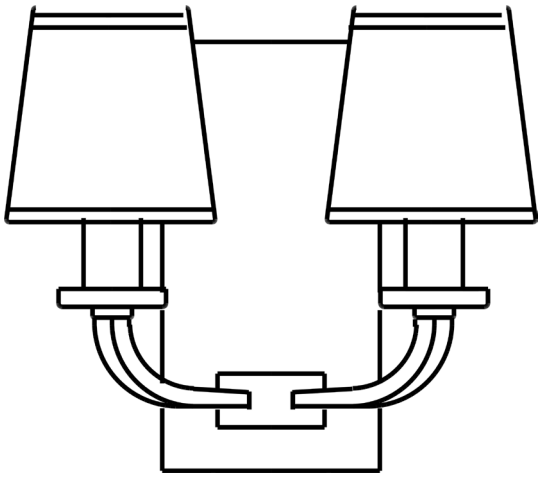

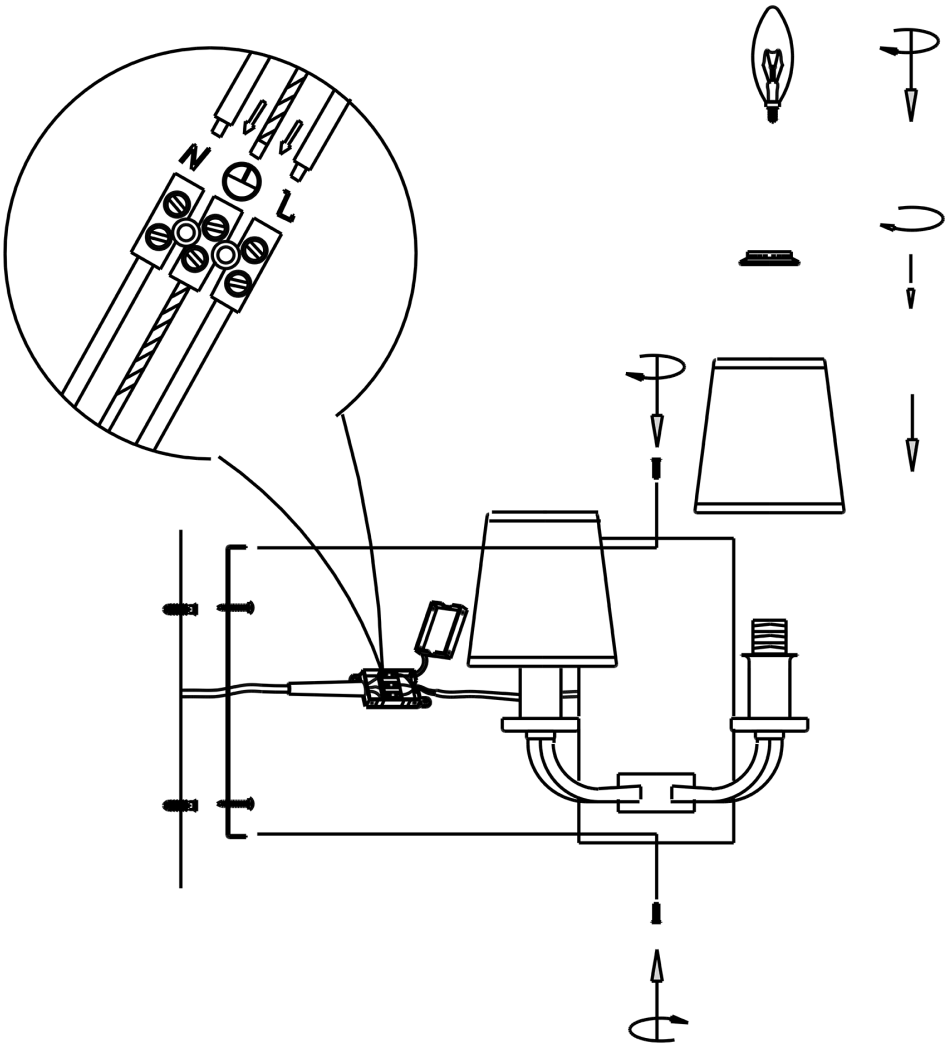

Evolution Home
Zachodnia 43
66-200 Świebodzin, Poland
www.cosmolight.pl