COSMOLight®

LILLE C05920BR

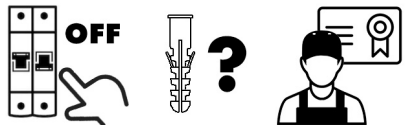

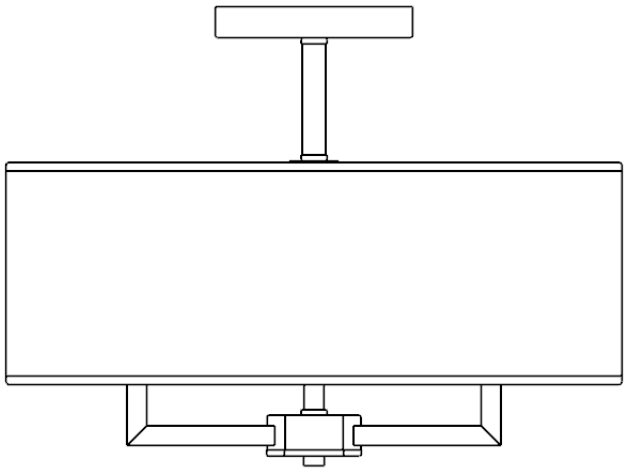

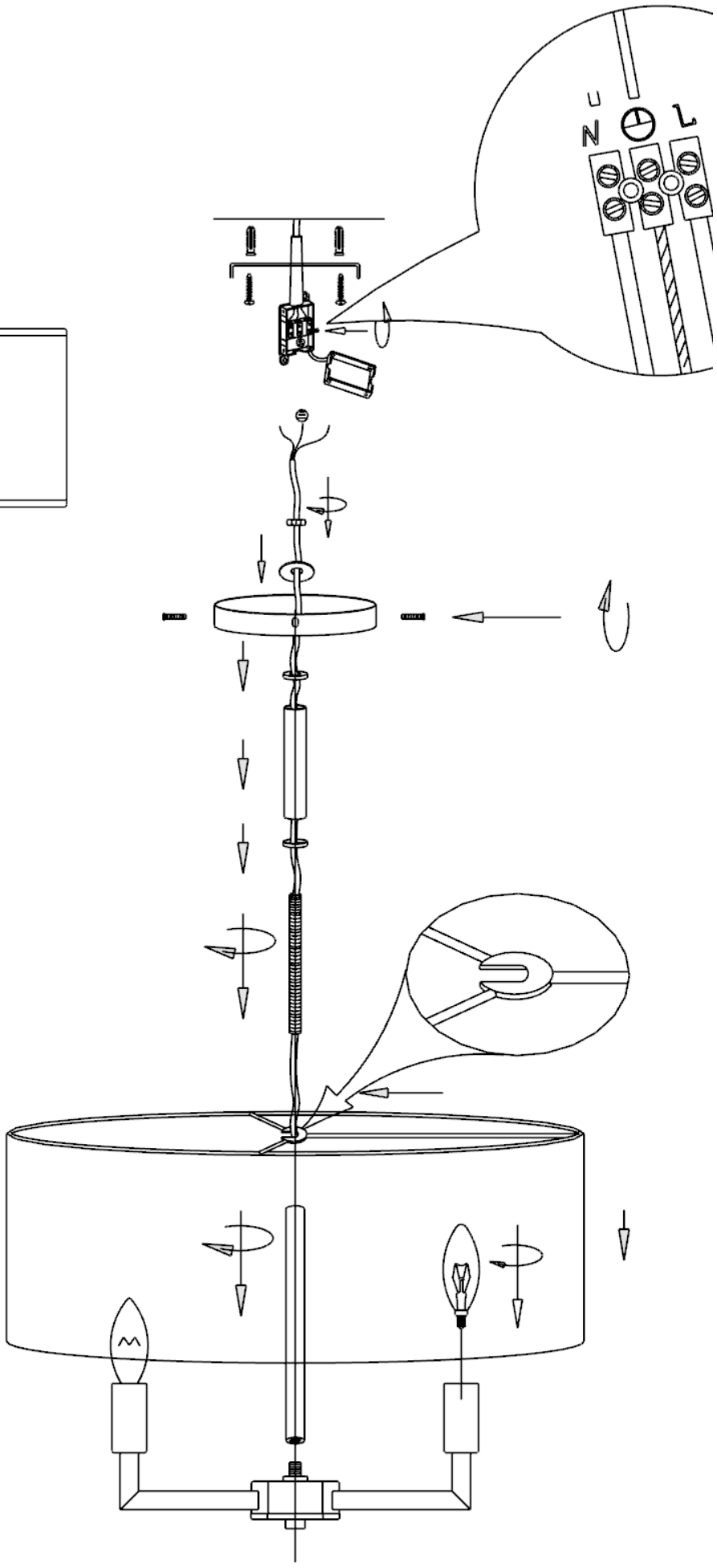

Evolution Home
Zachodnia 43
66-200 Świebodzin, Poland
www.cosmolight.pl